Montagehandleiding

Schuifdeursysteem Linja voor glazen deuren

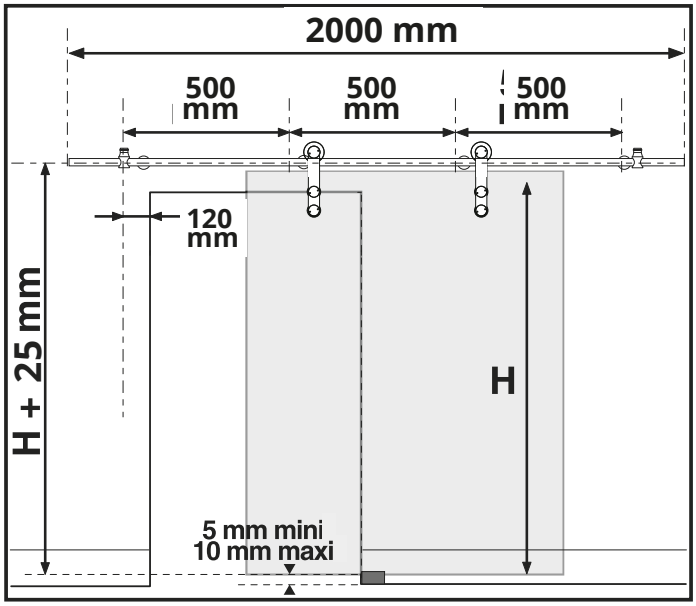

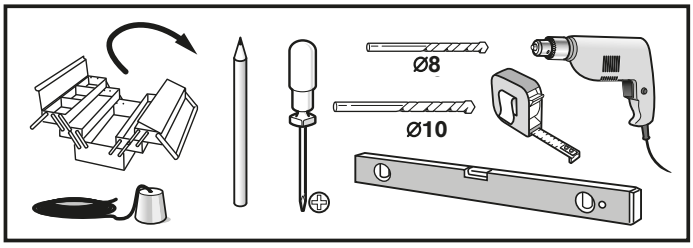

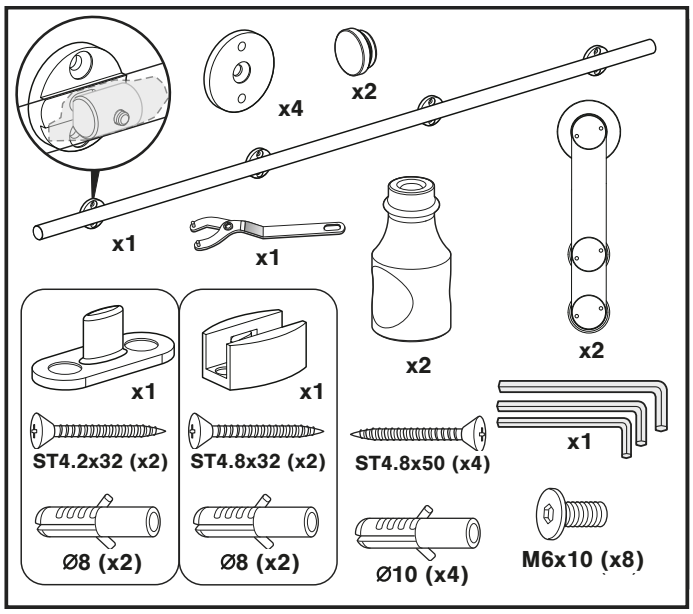

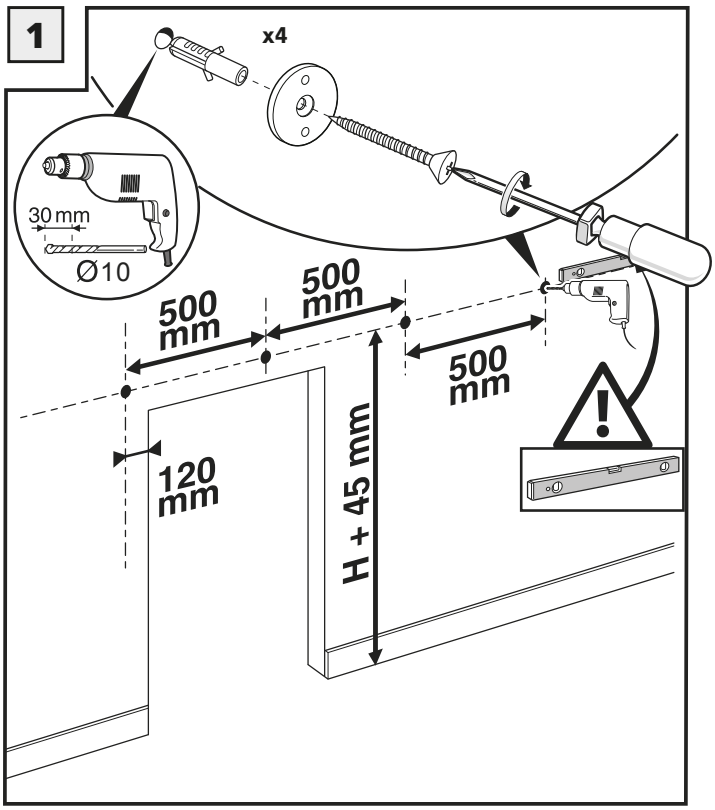

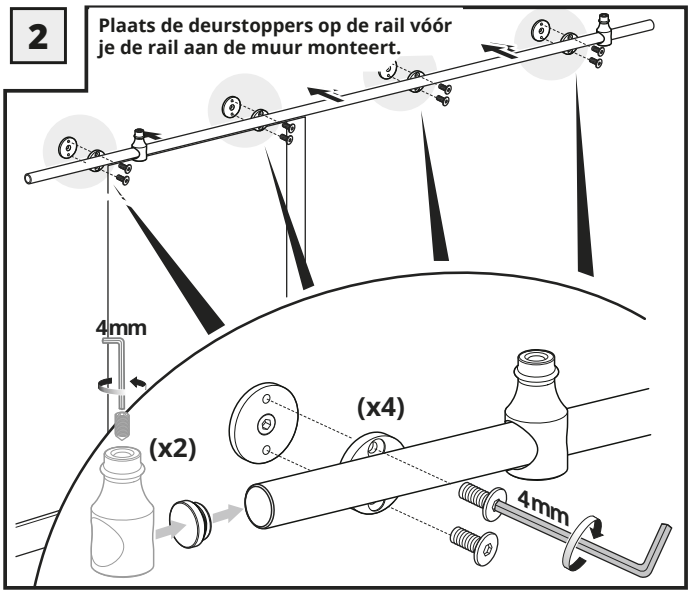

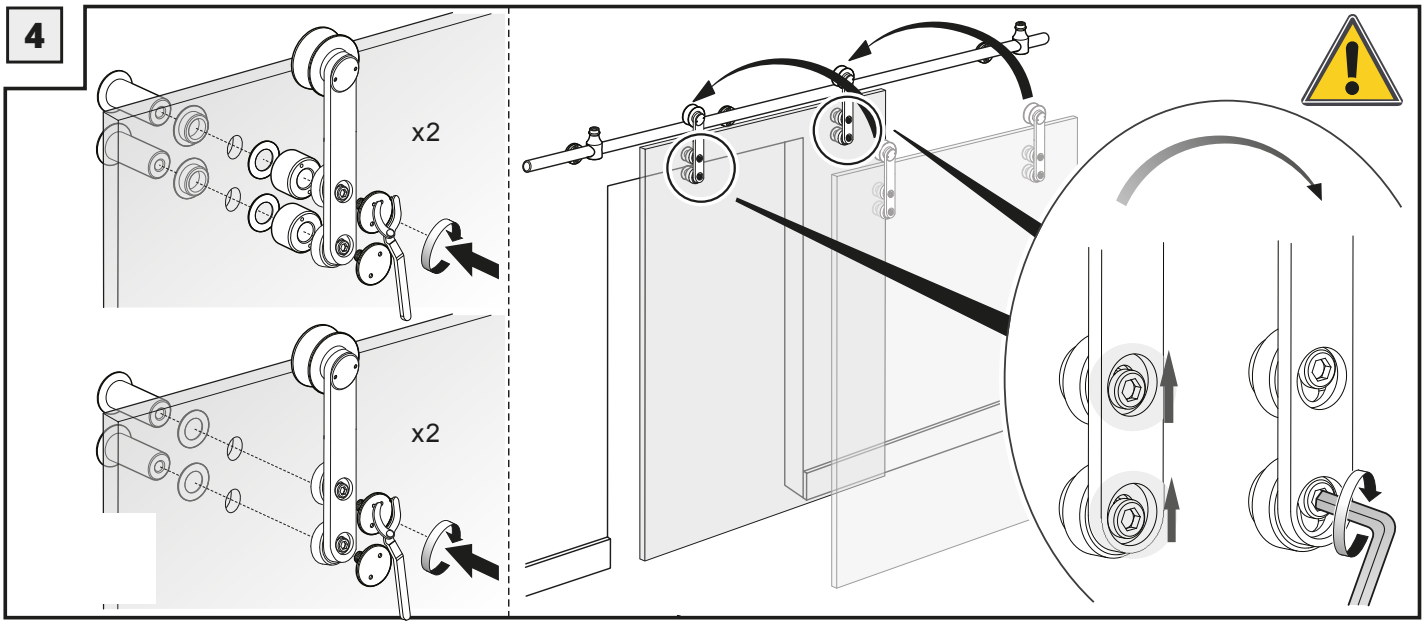
4
x2
x2

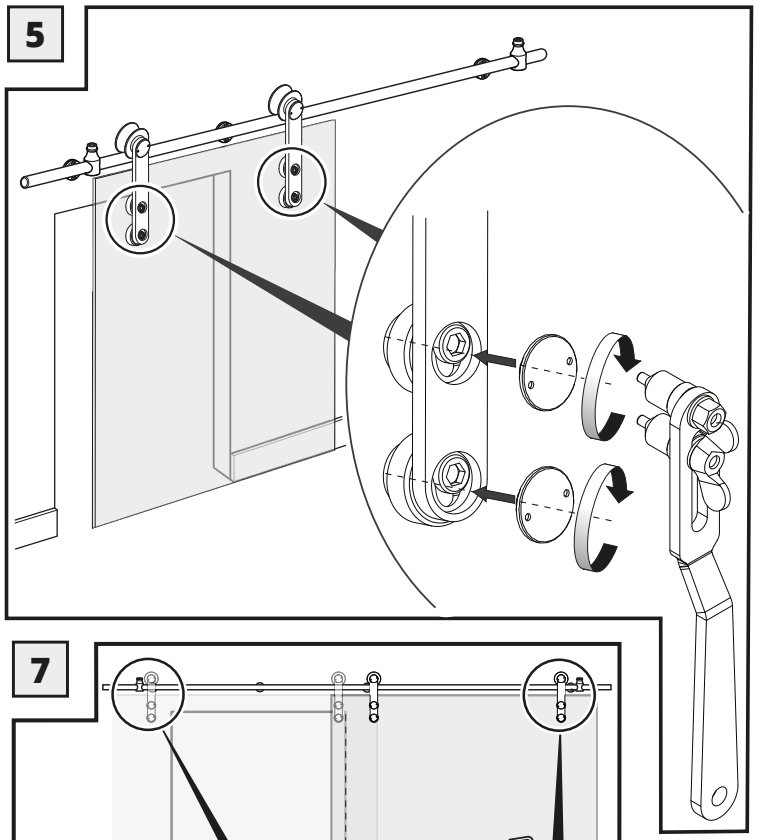
5

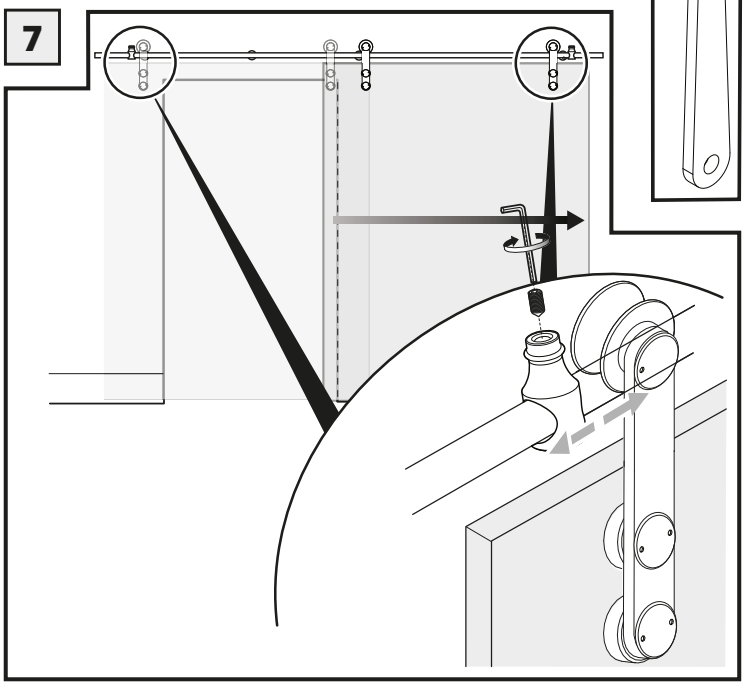
7

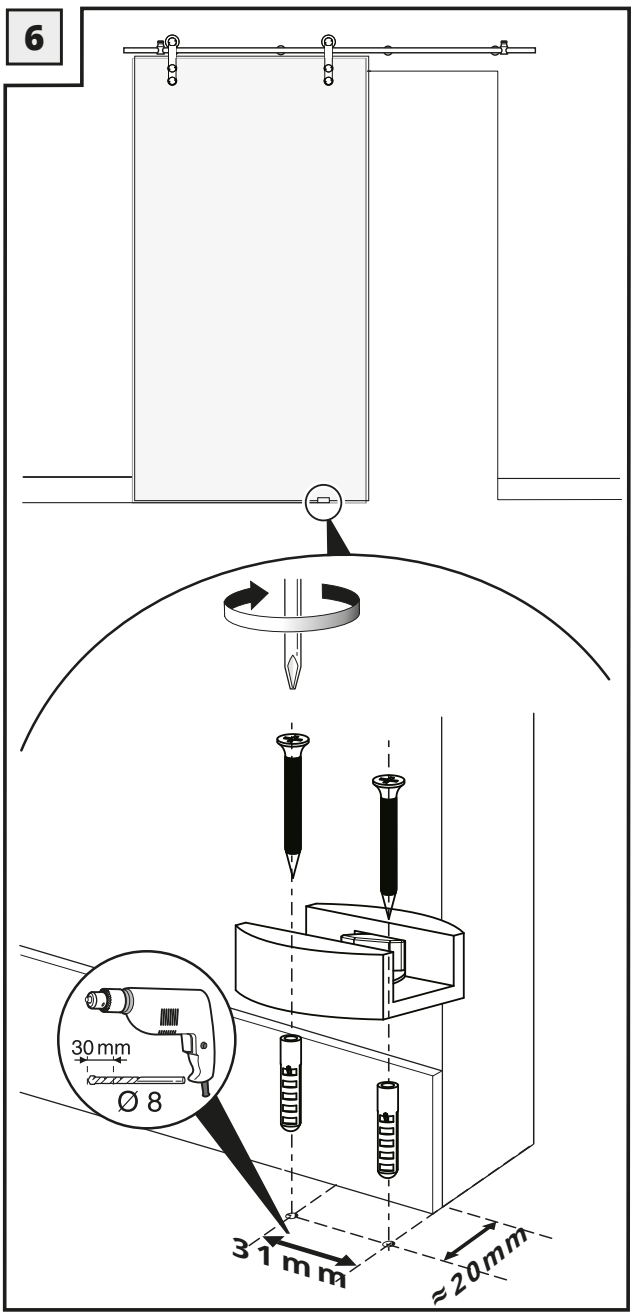
6
30 mm
Ø 8
3 1 mm
≈ 20 mm